Avvitatore a massa battente Makita TD0101F

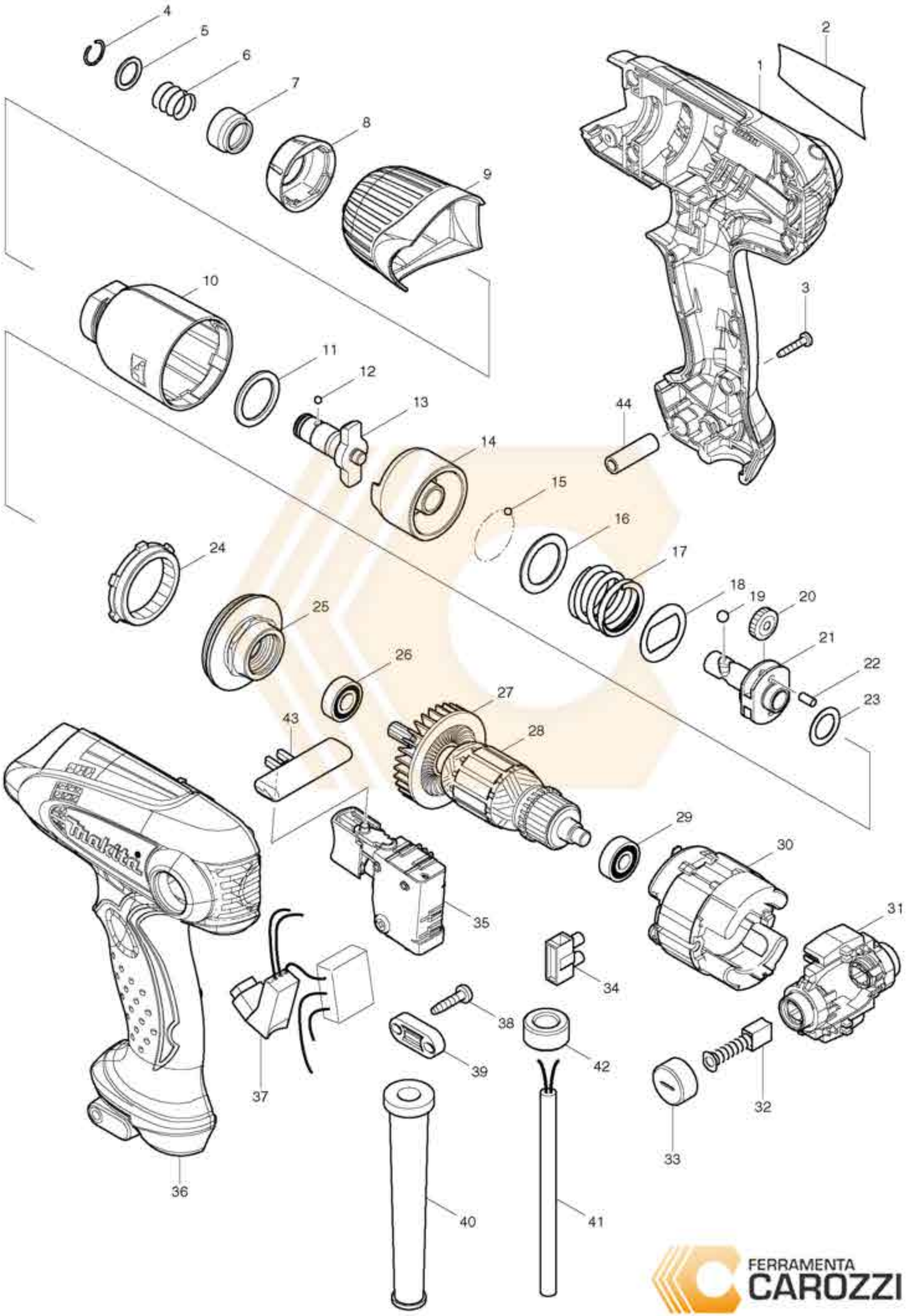

FERRAMENTA CAROZZI