Compressore ad alta pressione Makita AC320H

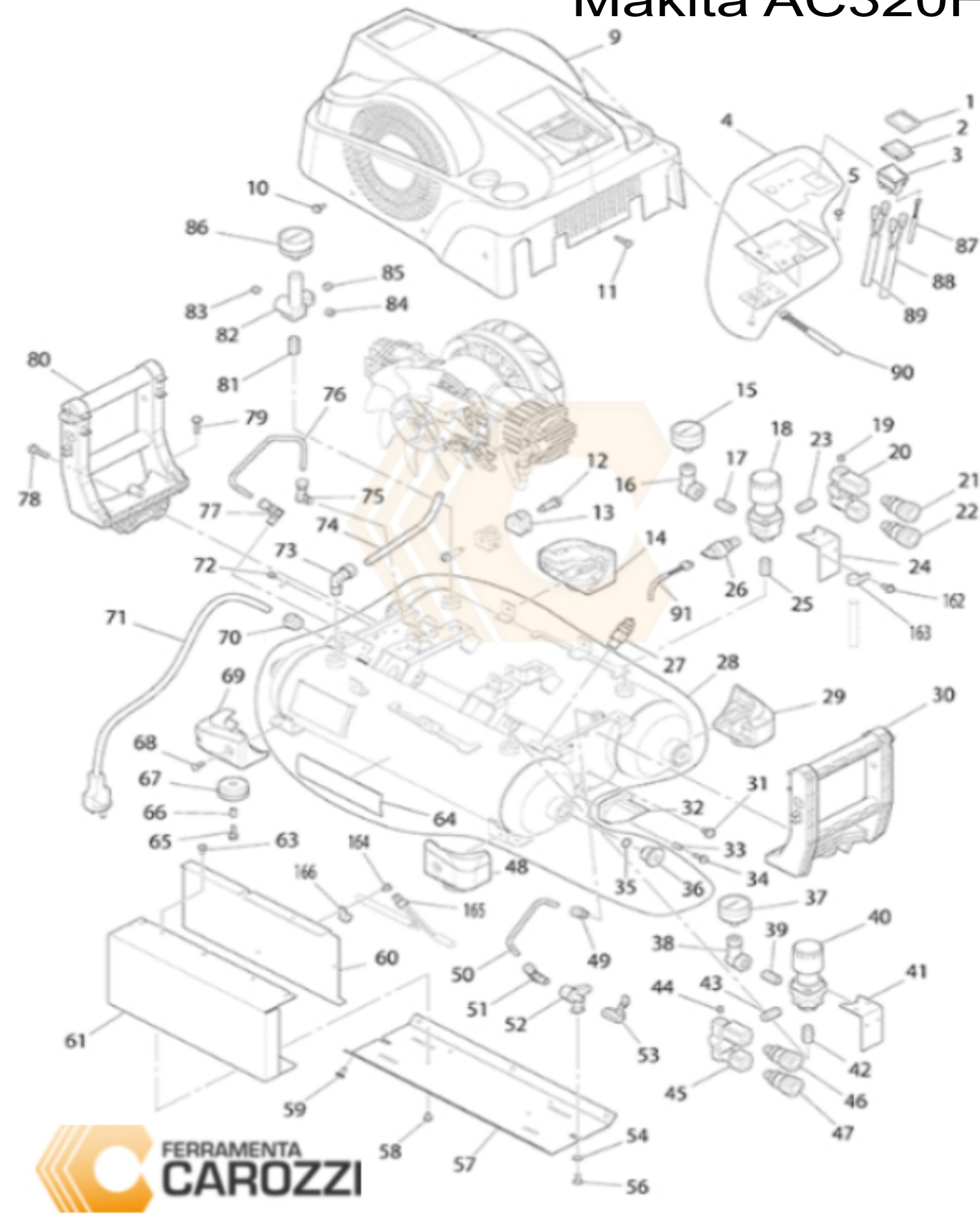

FERRAMENTA CAROZZI