Tassellatore Makita BHR162Z

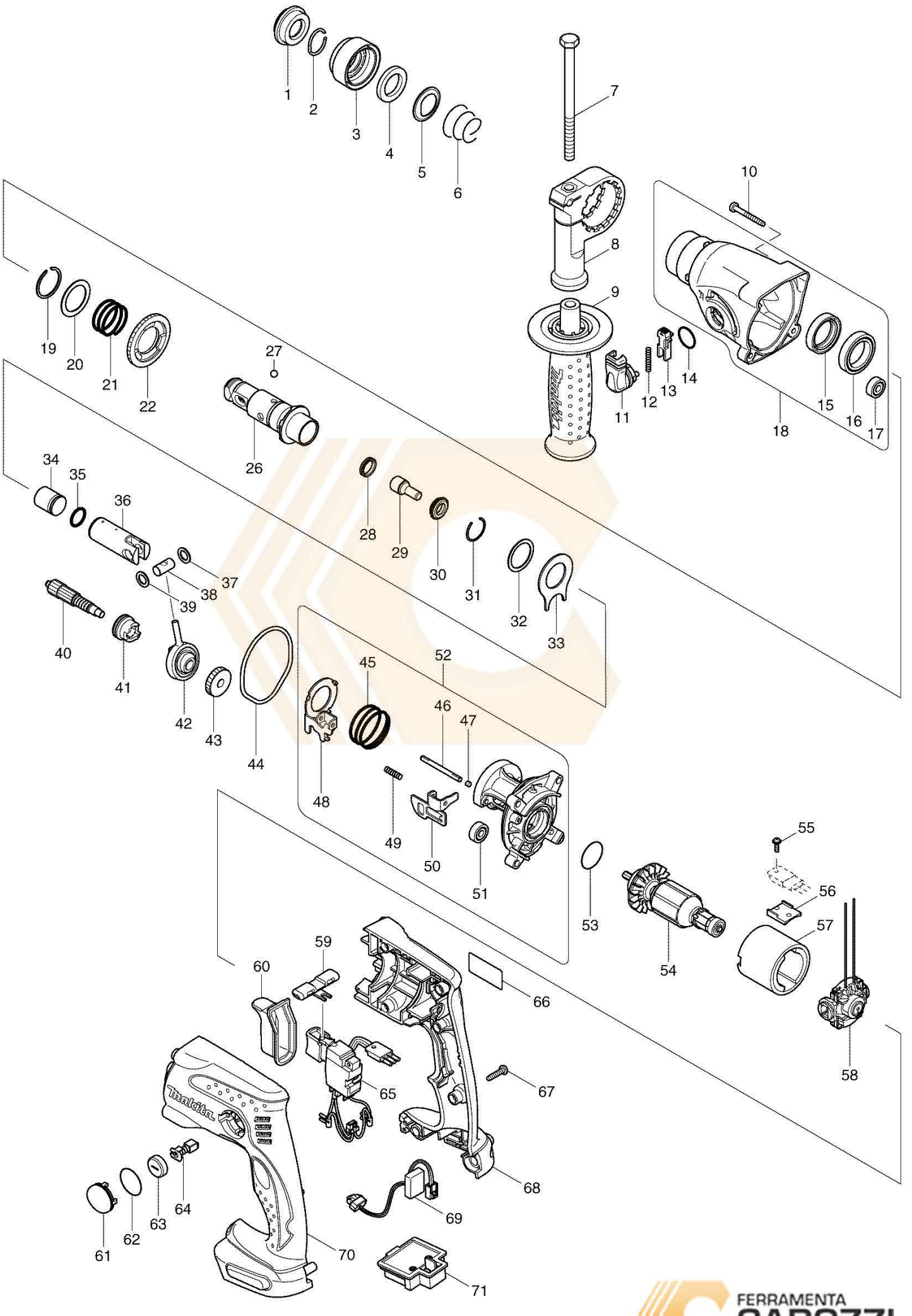

FERRAMENTA CAROZZI