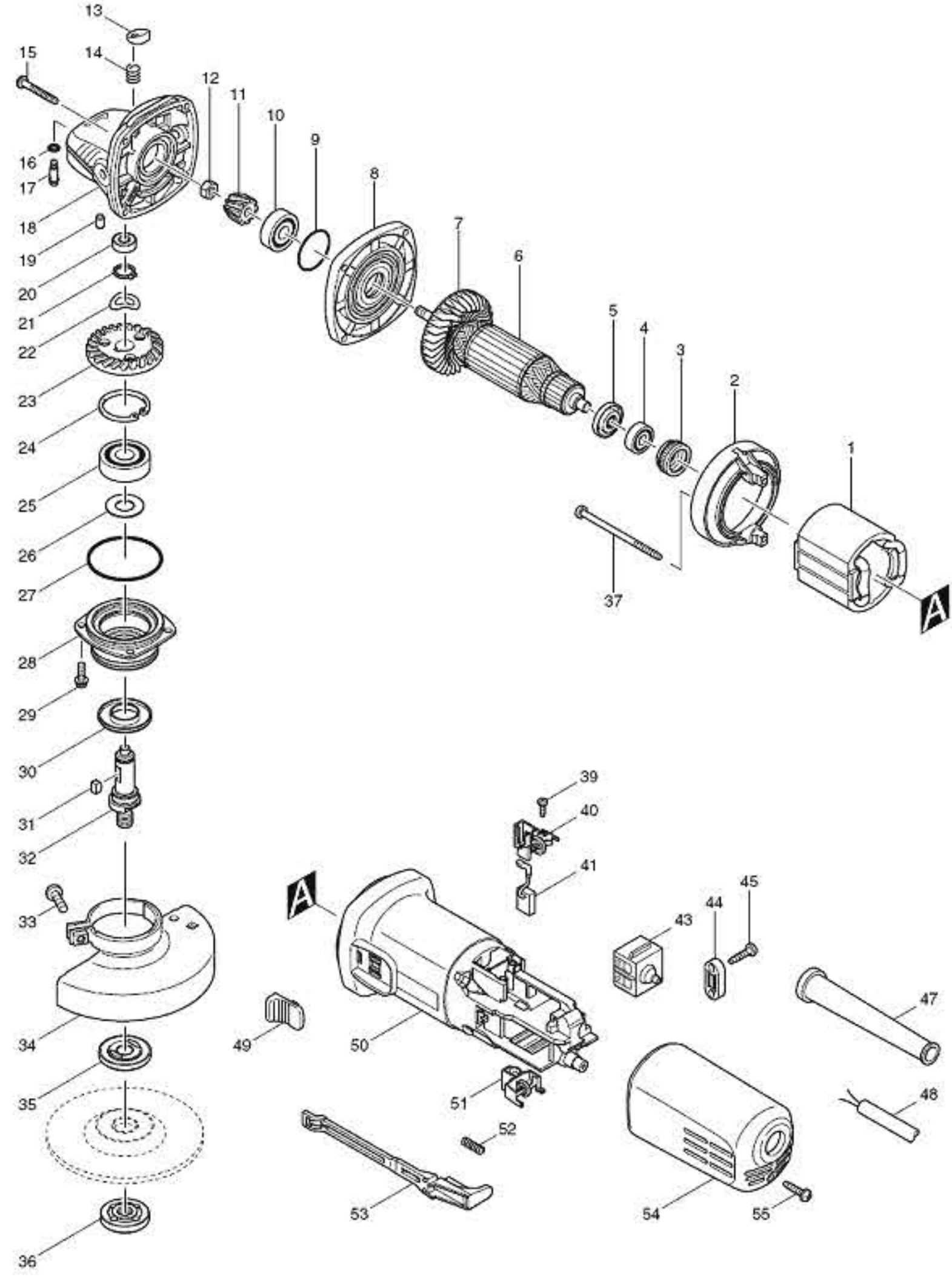Smerigliatrice angolare Makita 9554NB